Ventilador en Línea de Flujo Mixto

Ventilación Residencial

Ventilador en línea de flujo mixto, ideal para diferentes aplicaciones en espacios reducidos, para instalación en ducto. Carcasa fabricada en aluminio con impulsores dobles. Motor EC con protección de sobrecarga y auto reinicio. Funciona con un consumo de energía menor que el de los ventiladores convencionales.

Características:

- Ventiladores en línea de flujo mixto de tamaño compacto
- Equipado con motor EC
- Hoja de grado ignífugo UL94V-0
- Doble rodamiento de bolas de alta resistencia
- Máx. Nivel de impermeabilidad IP 68 disponible
- Potencia nominal de 120V/60 Hz

Dimensiones:

- Desde 4” (100mm) hasta 12" (315 mm) de diámetro

Materiales y Acabados:

- Acabado en color blanco

Ninguna parte de este documento podrá ser reproducida o retransmitida de cualquier forma, siendo estas: electrónicas o mecanografiadas; incluyendo fotocopiado, grabado y/o cualquier sistema de alojamiento de información sin previo permiso de INNES AIRE S.A. DE C.V.

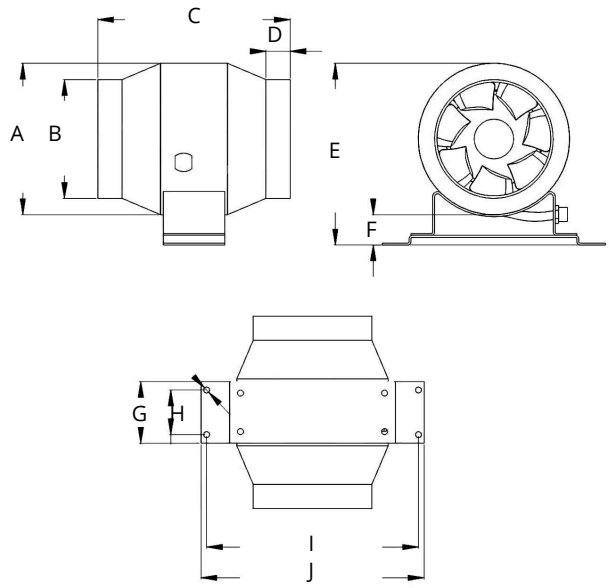

Model	4-160
A	4-15/16" (125mm)
B	3-7/8" (98mm)
C	6-1/4" (159mm)
D	13/16" (20mm)
E	5-15/16" (150mm)
F	1" (25mm)
G	2" (51mm)
H	1-7/16" (37mm)
I	6-7/8" (175mm)
J	7-1/4" (184mm)

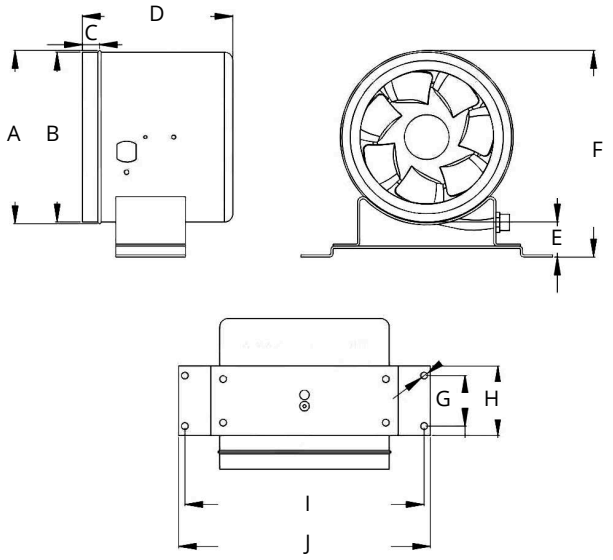

Model	5-170
A	4-15/16" (126mm)
B	4-7/8" (124mm)
C	1/2" (12mm)
D	4-5/16" (110mm)
E	1" (26mm)
F	5-15/16" (151mm)
G	1-7/16" (37mm)
H	2" (51mm)
I	6-7/8" (175mm)
J	7-1/4" (184mm)

Ninguna parte de este documento podrá ser reproducida o retransmitida de cualquier forma, siendo estas: electrónicas o mecanografiadas; incluyendo fotocopiado, grabado y/o cualquier sistema de alojamiento de información sin previo permiso de INNES AIRE S.A. DE C.V.

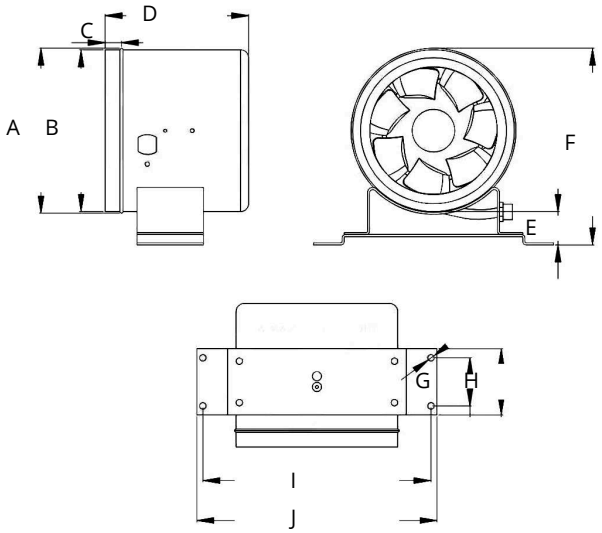

Model	6-350
A	6-1/16” (154mm)
B	5-15/16” (150mm)
C	9/16” (15mm)
D	4-15/16” (125mm)
E	15/16” (24mm)
F	6-15/16” (176mm)
G	1-7/16” (37mm)
H	2” (51mm)
I	6-7/8” (175mm)
J	7-1/4” (184mm)

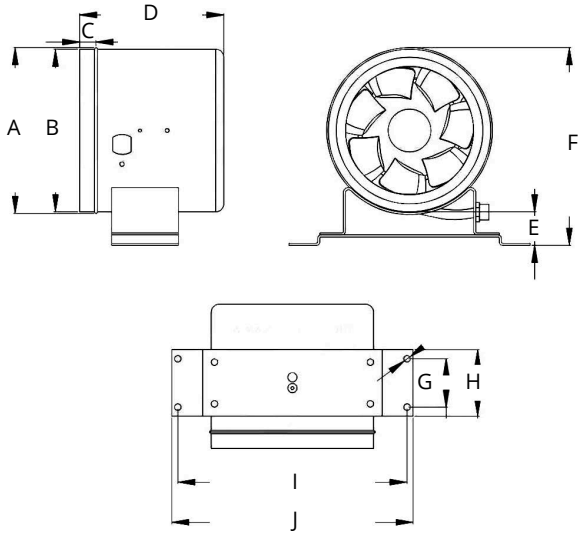

Model	8-710
A	8” (204mm)
B	7-7/8” (200mm)
C	1-3/16” (30mm)
D	6-5/16” (160mm)
E	15/16” (23mm)
F	8-7/8” (225mm)
G	1-7/16” (37mm)
H	2-3/8” (60mm)
I	8-1/4” (210mm)
J	8-3/4” (222mm)

Ninguna parte de este documento podrá ser reproducida o retransmitida de cualquier forma, siendo estas: electrónicas o mecanografiadas; incluyendo fotocopiado, grabado y/o cualquier sistema de alojamiento de información sin previo permiso de INNES AIRE S.A. DE C.V.

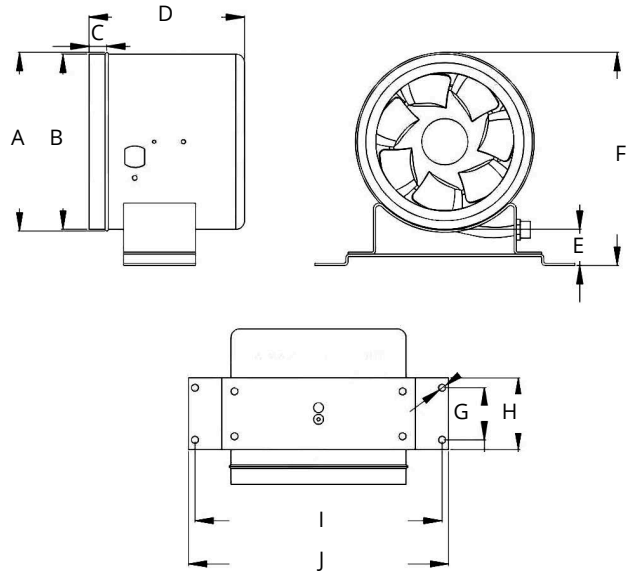

Model	10-1070
A	10" (254mm)
B	9-13/16" (250mm)
C	1-3/8" (35mm)
D	8-1/4" (210mm)
E	1-1/8" (29mm)
F	10-15/16" (277mm)
G	2-1/4" (57mm)
H	2-3/4" (70mm)
I	11-3/8" (289mm)
J	12-1/8" (308mm)

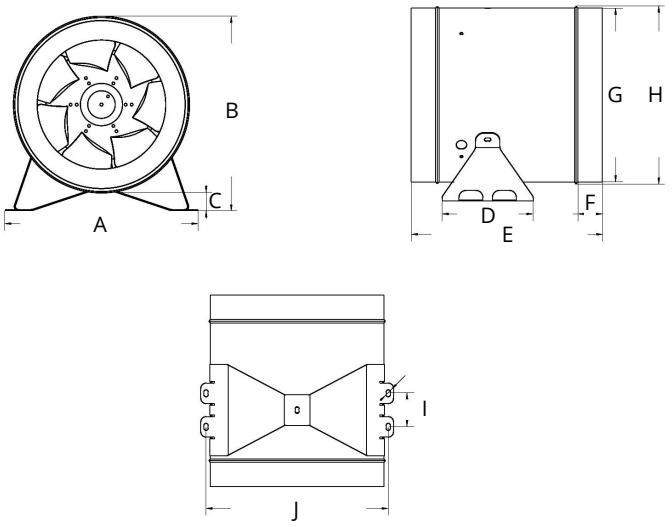

Model	12-1760
A	14-3/16" (360mm)
B	14" (356mm)
C	1-9/16" (40mm)
D	6-7/16" (164mm)
E	11-7/16" (290mm)
F	1-1/2" (38mm)
G	12-5/16" (313mm)
H	12-1/2" (317mm)
I	2-11/16" (68mm)
J	13-1/4" (336mm)

Ninguna parte de este documento podrá ser reproducida o retransmitida de cualquier forma, siendo estas: electrónicas o mecanografiadas; incluyendo fotocopiado, grabado y/o cualquier sistema de alojamiento de información sin previo permiso de INNES AIRE S.A. DE C.V.