Extractor Tipo Plafón con Sensor de Humedad

Ventilación Residencial

Ventilador tipo plafón para extracción de aire diseñado para manejar 3 diferentes rangos de flujo 80-110-140 CFM, con una configuración opcional de baja velocidad de 30 CFM, proporcionando una correcta extracción de aire, perfecto para el uso residencial. Equipado con un sensor de humedad inteligente, ajusta la ventilación según las necesidades de su hogar. Su motor DC con protección de sobrecarga para mayor seguridad y vida útil, no solo garantiza un funcionamiento continuo, sino que también cumple con los estándares de eficiencia energética y cuenta con certificaciones ETL y cETL para bañera/ducha cerrada. Fabricado en acero galvanizado. La fácil instalación es una promesa, con un cuello de conexión de 6" y soportes de montaje ajustables, lo que lo hace adaptable a cualquier espacio. Con dimensiones de 10-1/2" x 11-3/8" x 7-5/8". Los ventiladores funciona a RPM más bajas para brindarle un rendimiento ultra silencioso.

Características:

- Este ventilador incorpora un sensor de humedad ajustable de 30-100% HR
- Una sola carcasa para 3 diferentes rangos de flujo 80-110-140 CFM
- El control de velocidad integrado permite ajustar el flujo al mínimo requerido (30 CFM min), para extraer aire continuamente
- El time Delay de alta velocidad, permite que el ventilador siga funcionando por un tiempo determinado ayudando a extraer flujo de aire adicional para un mayor confort
- Potencia nominal de 120V/60 Hz

Dimensiones:

- Tamaño de la carcasa: 10-1/2" x 11-3/8" x 7-5/8" (267mm x 289mm x 194mm)
- Dimensiones de la rejilla: 13" x 14" (330 mm x 356 mm)
- Conexión de 6" de diámetro
- Peso del ventilador: 10,1 libras

Materiales y Acabados:

- Acabado en acero galvanizado
- Rejilla de plástico color blanco

Ninguna parte de este documento podrá ser reproducida o retransmitida de cualquier forma, siendo estas: electrónicas o mecanografiadas; incluyendo fotocopiado, grabado y/o cualquier sistema de alojamiento de información sin previo permiso de INNES AIRE S.A. DE C.V.

• Motion Sensing grille

110-18PB Fan Dimensions Diagram

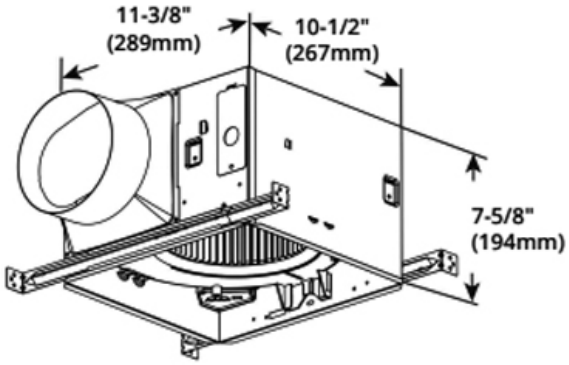

Optional Grille Dimensions Diagram

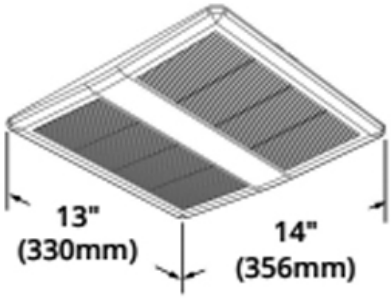

Model	110-18PB					
Static Pressure in inches w.g.	0.1	0.25	0.1	0.25	0.1	0.25
Air Volume (CFM)	80	80	110	110	140	140
Noise (sones)	0.3	N/A	0.3	N/A	0.4	N/A
Fan Watts	5.6W		8.5W		13W	
Duct Diameter	6"					
Power Rating (V/Hz)	120/60					

Ninguna parte de este documento podrá ser reproducida o retransmitida de cualquier forma, siendo estas: electrónicas o mecanografiadas; incluyendo fotocopiado, grabado y/o cualquier sistema de alojamiento de información sin previo permiso de INNES AIRE S.A. DE C.V.

Diagrama de Controles:

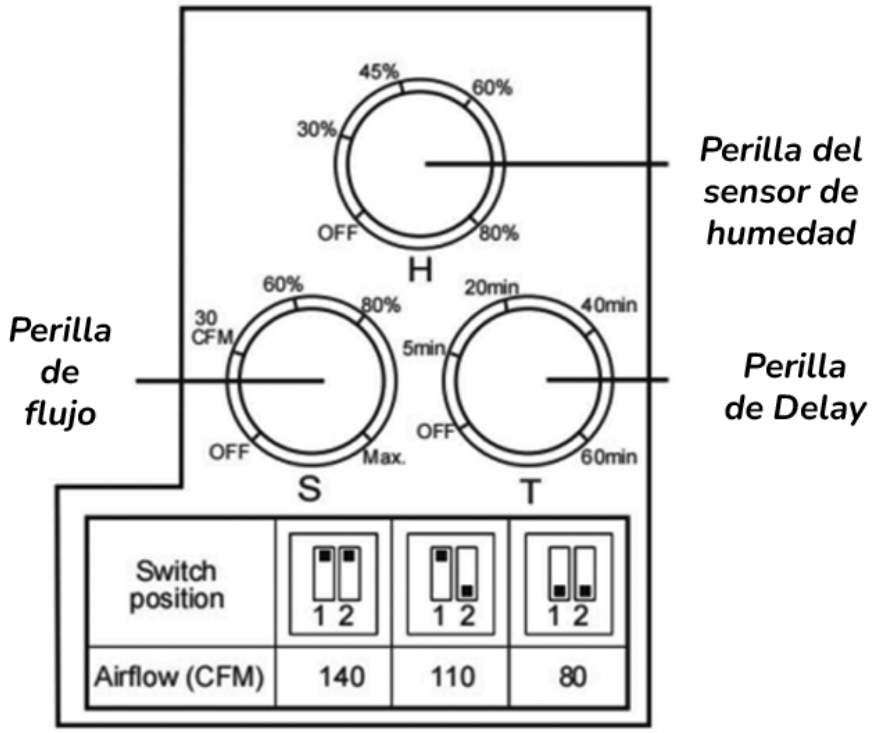

Para cambiar el flujo de aire preseleccionado, ajuste los interruptores de control según la tabla anterior en la posición del interruptor.

Ninguna parte de este documento podrá ser reproducida o retransmitida de cualquier forma, siendo estas: electrónicas o mecanografiadas; incluyendo fotocopiado, grabado y/o cualquier sistema de alojamiento de información sin previo permiso de INNES AIRE S.A. DE C.V.