Extractor para Secadoras

Ventilación Residencial

Los ventiladores de extracción para secadoras aseguran un funcionamiento eficiente y confiable, debido al diseño de estos. Estos cuentan con dos soportes fijos con orificios para una fácil instalación, para su correcto montaje se deben colocar aislantes de goma al instalarlos. Impulsor con bisagras para facilitar la limpieza y el mantenimiento. Rodete de alabes inclinados hacia atrás para un funcionamiento suave y silencioso.

Características:

- Ventilador de extracción para secadoras
- Puede instalarse en techo o muro
- Tecnología superior de motor de rotor externo de diseño europeo, aumenta el rendimiento bajo cualquier diseño de conducto extremadamente restrictivo
- Incluye una puerta de acceso con bisagras y motor montado e integrado para simplificar el servicio periódico.

Dimensiones:

- 10-1/2" x 11" x 6" (267mm x 279mm x 152mm)

Materiales y Acabados:

- Cuerpo fabricado en acero galvanizado pintado

Ninguna parte de este documento podrá ser reproducida o retransmitida de cualquier forma, siendo estas: electrónicas o mecanografiadas; incluyendo fotocopiado, grabado y/o cualquier sistema de alojamiento de información sin previo permiso de INNES AIRE S.A. DE C.V.

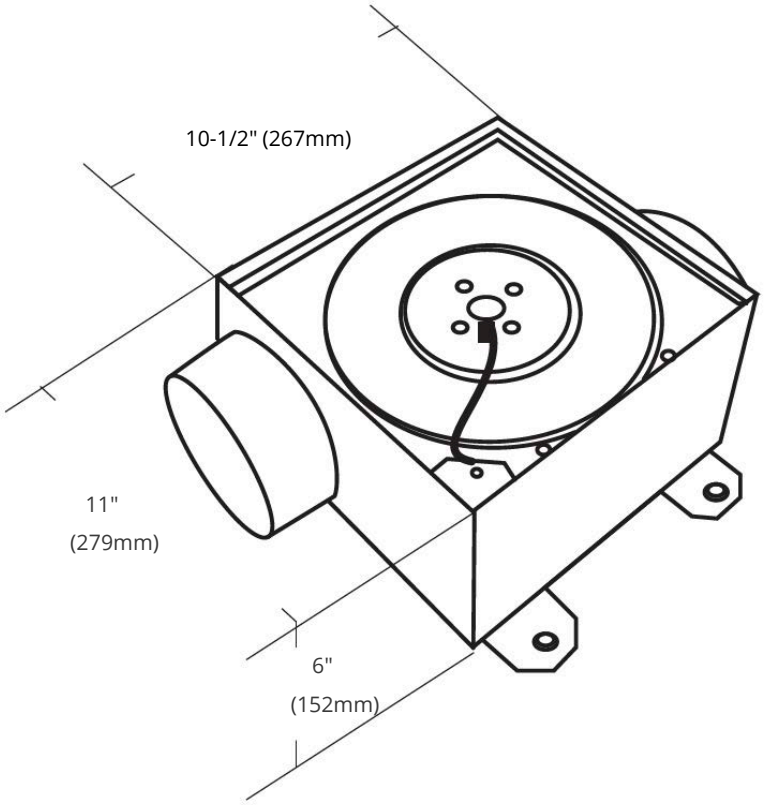

Model	0.1"	0.2"	0.3"	0.4"	0.5"	0.6"	0.7"	0.8"	0.9"	1.0"	Amps (FLA)	Fan Speed (RPM)
200	206	203	196	190	183	176	168	160	153	144	0.9	2600
Sones	2.5	2.8	3.2	3.6	N/A	N/A	N/A	N/A	N/A	N/A		

Ninguna parte de este documento podrá ser reproducida o retransmitida de cualquier forma, siendo estas: electrónicas o mecanografiadas; incluyendo fotocopiado, grabado y/o cualquier sistema de alojamiento de información sin previo permiso de INNES AIRE S.A. DE C.V.